ПАСПОРТ

V1-I0-70801-04L77-6612040

Светодиодный светильник VARTON Olymp 3.0 120 Вт 4000 К 20х55°



1. Основные сведения

Изготовитель: ООО ТПК «Вартон».

Адрес изготовителя: 121354, Россия, город Москва, улица Дорогобужская, дом 14, строение 6, help@varton.ru.

Адрес места осуществления деятельности по изготовлению продукции: 301831, Россия, Тульская область, Богородицкий район, город Богородицк, улица 30 лет Победы, дом 1а.

Соответствие: ТР ТС 004/2011, ТР ТС 020/2011, ТР ТС 037/2016

Технические условия: ТУ 27.40.25-027-29497914-2020

2. Технические данные

Потребляемая мощность, Вт	120
Кореллированная цветовая температура, К	4000
Световой поток, лм	19 200
Световая отдача, лм/Вт	160
Тип источника света	Светодиод. (LED) несменная
Индекс цветопередачи (Ra)	80-89
Коэффиицент пульсации светового потока, не более, %	1
Световой поток в аварийном режиме, Лм	-
Номинальное напряжение, В	220...230
Номинальная частота, Гц	50
Диапазон напряжения питания переменного тока, В	100...305
Диапазон напряжения питания постоянного тока, В	127...300
Класс защиты от поражения электрическим током	I
Коэффициент мощности	0,95
Амплитуда пускового тока, А	70
Длительность пускового тока, мкс	848
Степень защиты (IP)	IP66
Степень защиты от внешних механических воздействий (IK)	IK04
Класс светораспределения	П
Тип кривой силы света	Специальная
КСС	Специальная
Климатическое исполнение и категория размещения	УХЛ1
Нормируемая рабочая температура окружающего воздуха, °С	-45...50
Материал корпуса	Алюминий
Цвет корпуса	Серый
Материал рассеивателя	ПММА (полиметилметакрилат)
Масса нетто, кг	3,9
Габаритные размеры, мм	377 × 255 × 125

3. Комплектность

Светильник — 1 шт.
Информационный лист — 1 шт.
Упаковка — 1 шт.

4. Указания по монтажу и эксплуатации

Габариты светильника

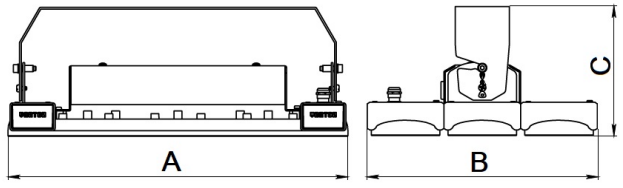

Рис.1

Лира светильника

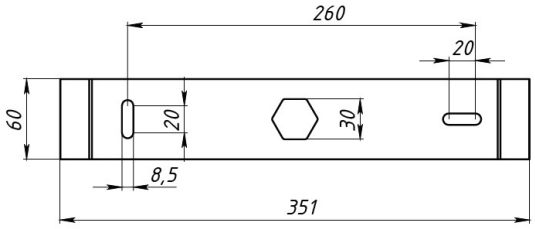

Рис.2

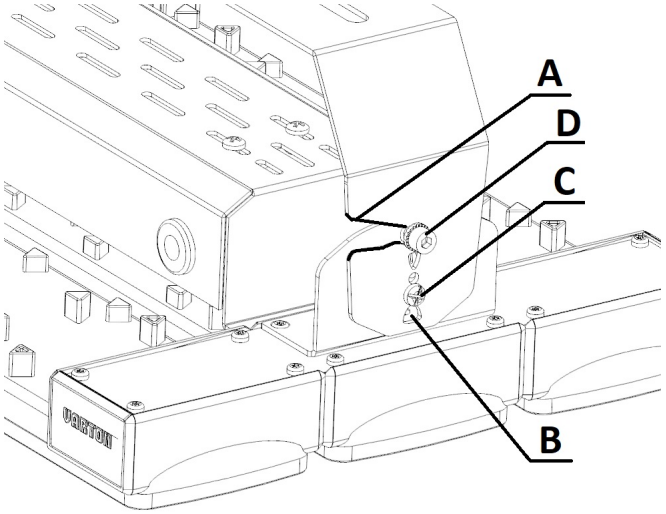

Рис.3

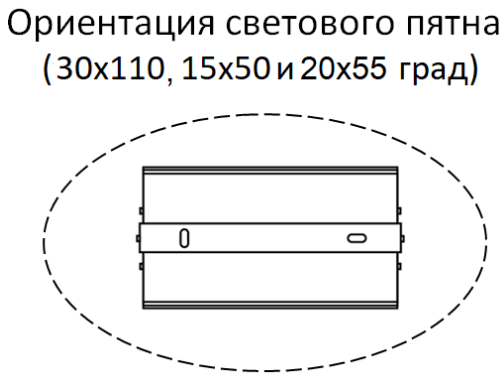

Рис.4

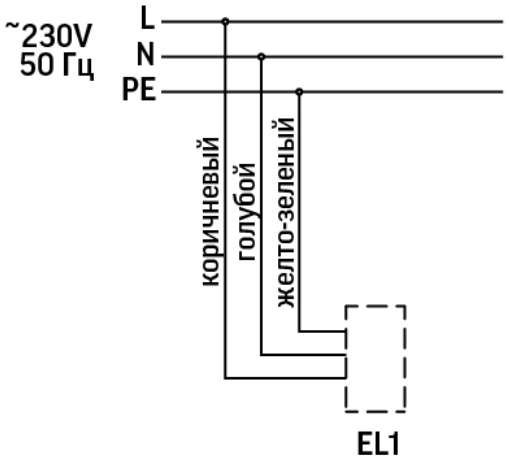

Рис.5

ВНИМАНИЕ! Запрещается установка светильника на улице оптической частью вверх.
Подключение светильника осуществлять при отключенном питании сети.

Монтаж на опорную поверхность.
Габариты светильника показаны на рис.1.
Для монтажа светильника на опорную поверхность, необходимо закрепить лиру на опорной поверхности, габариты и установочные размеры лиры показаны на рис.2.
Завести светильник с вкрученными винтами М5 (винты вкручивать не до упора, оставляя свободным стержень винта для последующей установки светильника) в открытый паз лиры, поз.А., рис.3, так, чтобы светильник держался на стержнях винтов.
Установить нужный угол от 0 до 45 градусов (с шагом 7,5 градусов) по регулировочной шкале светильника, поз.В, рис.3.
Зафиксировать положение угла винтом М4, поз.С, рис.3 (входит в комплект поставки) в соответствующее отверстие в лире.
Закрутить до упора винт М5 поз. D, рис.3, в центре шкалы к скобе с усилием 3,0 Н*м.

Подключение к сети питания и управления
Подключить светильник к сети питания 230 В, 50 Гц, используя трехжильный кабель, выведенный из светильника, коричневый провод – фаза (L), голубой провод – ноль (N), желто-зеленый – земля (PE) (в соответствии с рисунком).
Для светильника с управлением по протоколу DALI:
Подключить светильник к шине DALI, используя жилы кабеля с маркировкой "DALI", выведенного из светильника.
Допускается произвольная полярность при подключении к шине управления DALI. При неиспользовании управления по DALI – заизолировать жилы кабеля DALI.

Аксессуары
В качестве аксессуара для подключения светильника к сети питания, рекомендуется использовать «Соединитель кабельный 3 контактный IP68 0.5-2.5мм2 4-12мм», арт. 3pin-IP68-4-12.

5. Условия хранения и транспортирования

Условия транспортирования: любым видом транспорта при условии защиты упаковки от механических воздействий и атмосферных осадков. Хранить в упаковке в закрытых сухих помещениях. При хранении светильников с аварийным питанием рекомендуется заряжать аккумуляторную батарею не реже одного раза в 6 месяцев.

6. Ресурс, срок службы, гарантии изготовителя

Срок службы: 96 мес.

Гарантийный срок: 60 месяцев с даты продажи или поставки, но не более 64 месяцев с даты выпуска.

7. Требования безопасности

Запрещаются любые работы со светильником при подключённом напряжении; эксплуатация светильника I класса защиты без подключения к защитному заземлению; эксплуатация светильника с механическими повреждениями.

Работы по монтажу производить специалисту не ниже II квалификационной группы по электробезопасности.

8. Сведения об утилизации

Специальных условий и разрешений для утилизации не требует.

9. Свидетельство о приемке

Светильник изготовлен в соответствии с техническими условиями и признан годным к эксплуатации.